CONCEPT©

LIVING

STENHUGGARDOTTERN

STEN HUGGAR DOTTERN

Bruksföremål av spillbitar

Ljusstakar

Vår blomsterfloras formspråk som på ett så fascinerande sätt drar till sig blickfånget kändes spännande att översätta till stilistiska ljusstakar. Genom formen av kronblad, klockor, droppar och knoppar kommer stenen till liv på ett lekfullt sätt.
De är vackra en och en men med flera ljusstakar kan du skapa en liten bukett.

TULIPA

Beskrivning: Två ”pusselbitar” av sten korsas och bildar formen av en blomma där ljusets stoppas i mitten

Mått: 100 mm x 100 mm höjd 120 mm

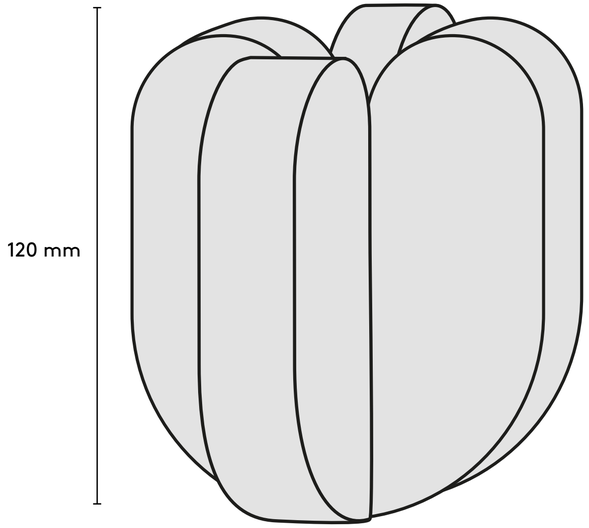

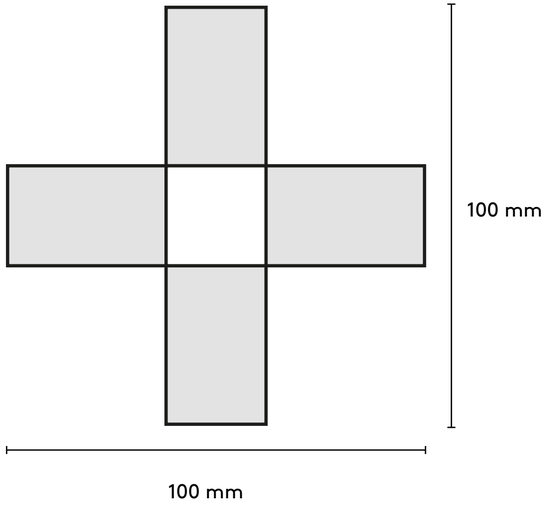

KLOCKA

Beskrivning: Två ”pusselbitar” av sten korsas och bildar formen av en klocka där ljusets stoppas i mitten.

Mått liten: 100 mm x 100 mm höjd 110 mm
Mått stor: 100 mm x 100 mm höjd 160 mm

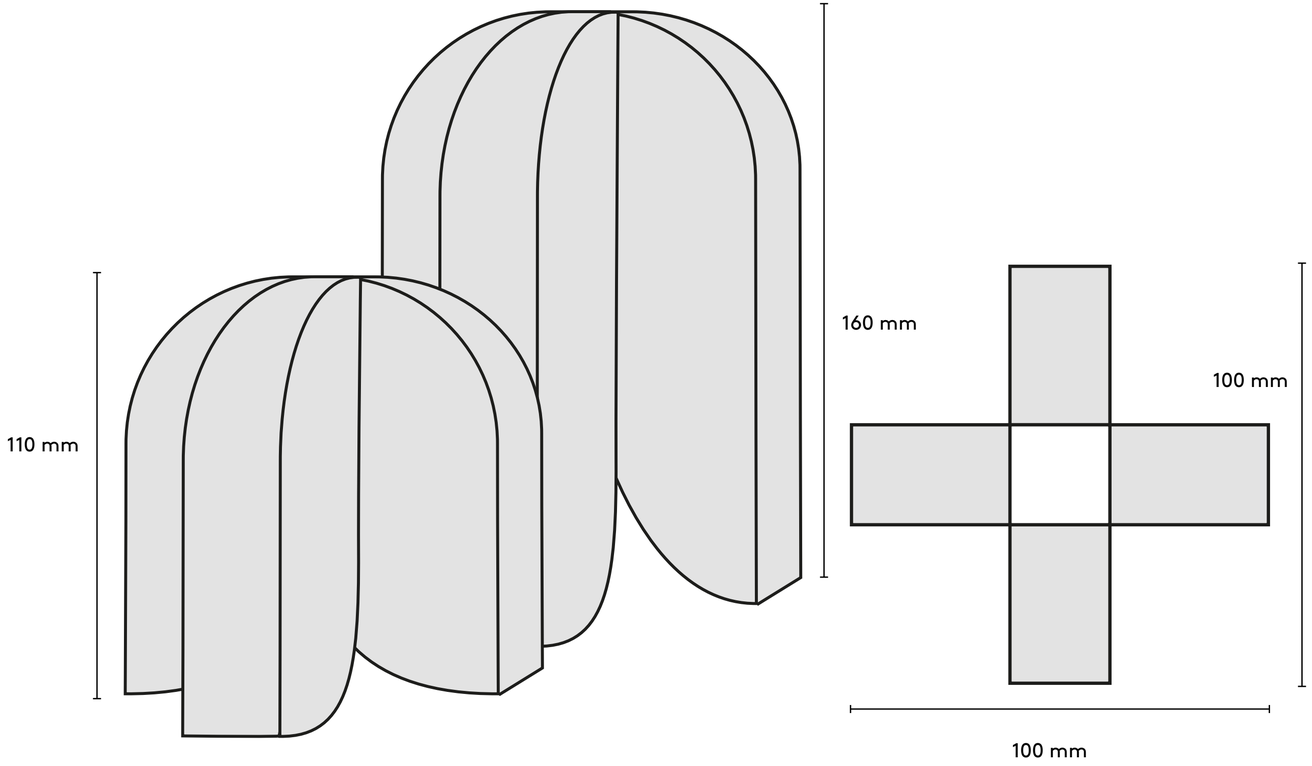

DROPPE

Beskrivning: Två valv korsas och pusslas ihop för att få en stabil form. Högst upp sparas ett hål för kronljus.

Mått: 80 mm x 80 mm höjd 110mm

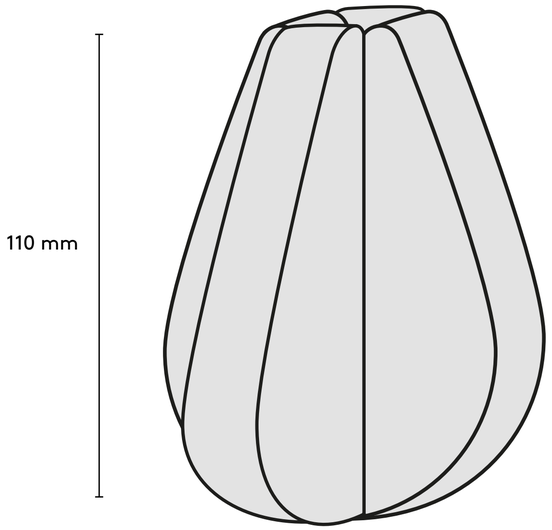

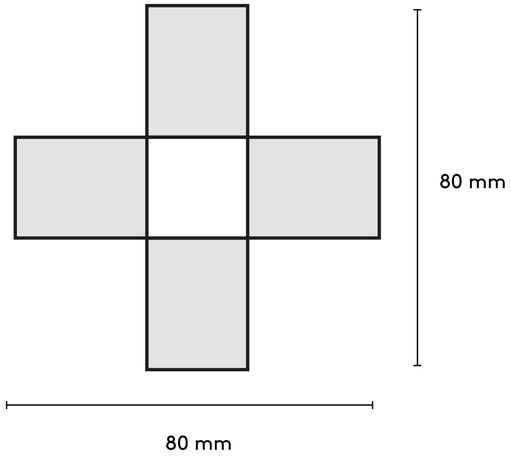

AKLEJA

Beskrivning: Två valv korsas och pusslas ihop för att få en stabil form. Högst upp sparas ett hål för kronljus.

Mått: 140 mm x 140 mm höjd 140 mm

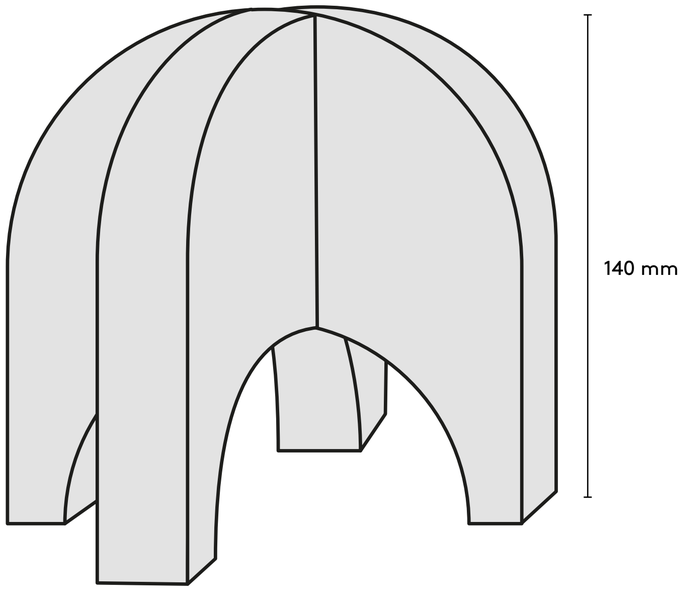

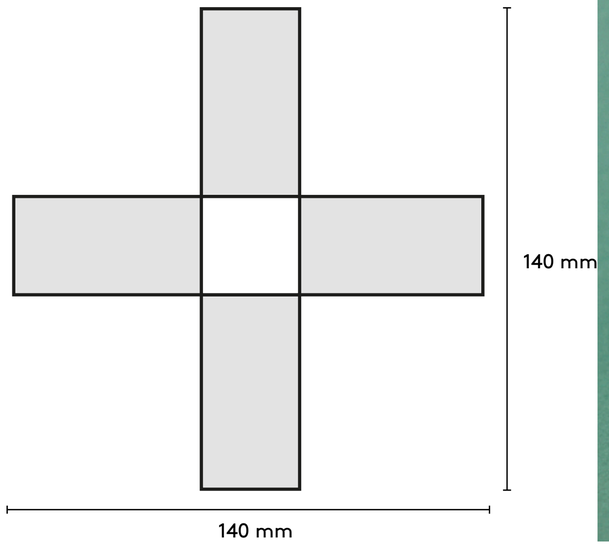

REGNBÅGE

Beskrivning: En ring sågas ut ur en tjockare skiva. För att få ringen att så, kapas ena sidan så den får formen av en båge. På toppen borras ett hål för ljus.

Mått: Diameter 120 mm, höjd 90mm, innerdiameter 80 mm, tjocklek 40 mm

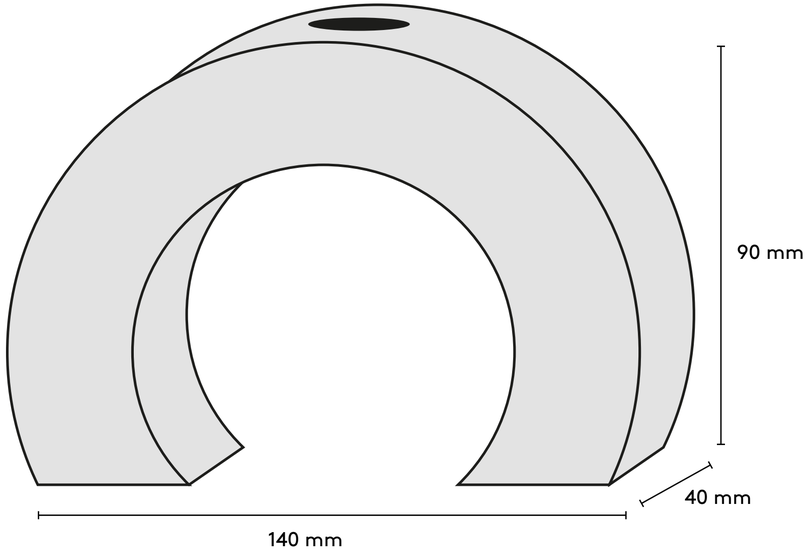

SOLHATT

Beskrivning: En liten ljusstake bestående av två cylindrar i olika dimeter och tjocklek som bildar formen en hatt.
Med hål för värmeljus på brättet och hål för kronljus på kullen ger den en dubbel funktion som också blir fin när man kombinerar flera stycken.

Mått: Brätte: diameter 80 mm, höjd 20 mm.
Kulle: diameter 50 mm, höjd 40 mm.

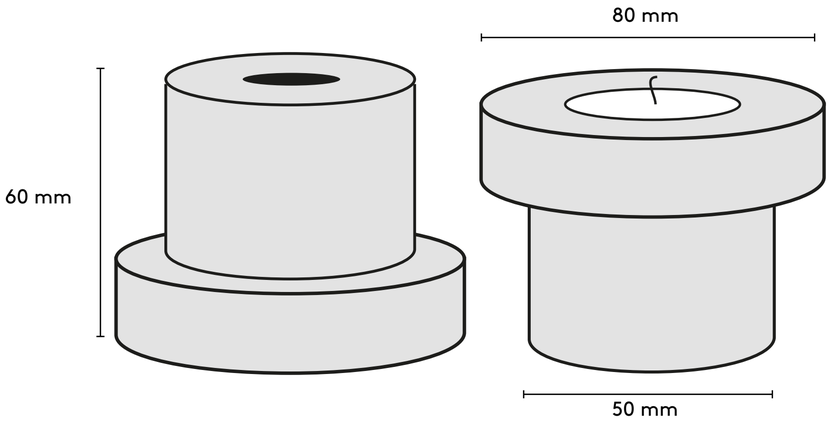

KRONA

Beskrivning: Ett cirkel sågas ut ur ett tjockare block.
På ena sidan borras ett hål för ljus.

Mått: Diameter 120 mm, höjd 40 mm, innerdiameter 55 mm

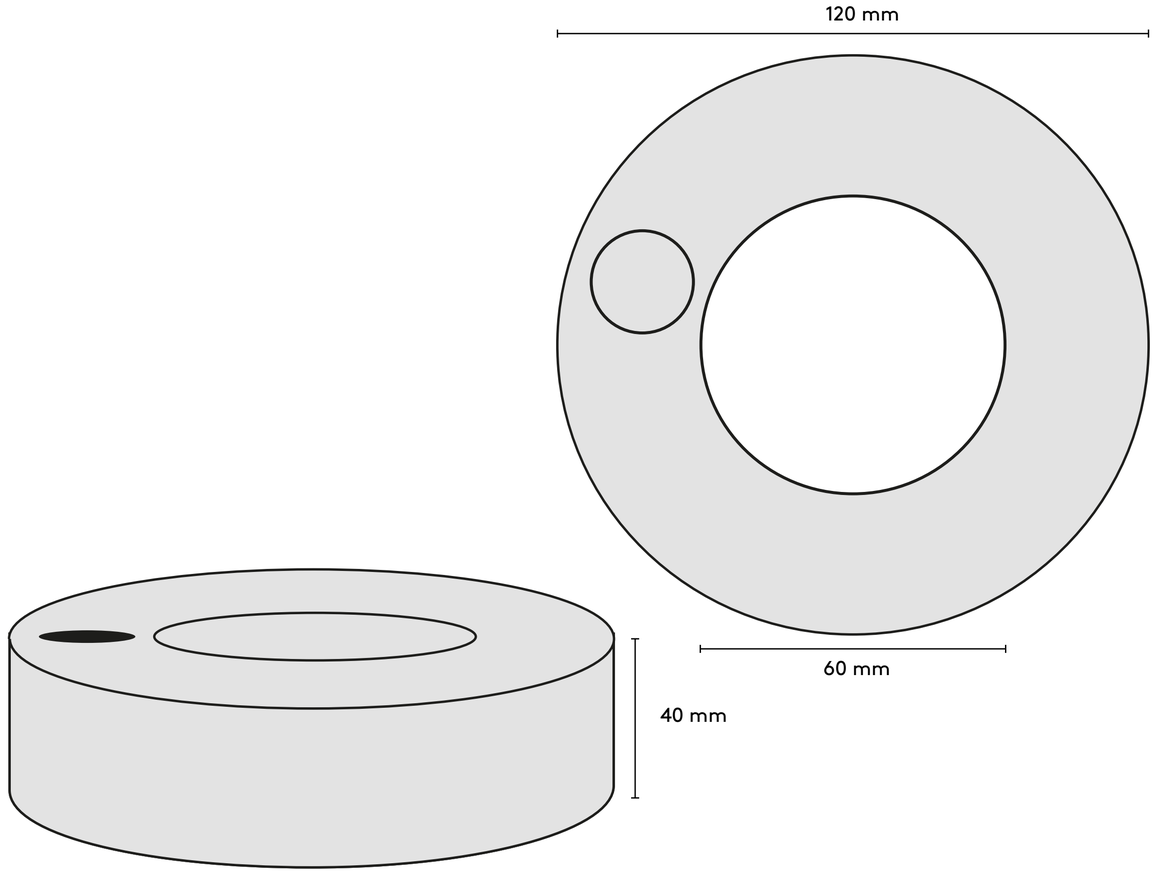

Hela familjen
av ljusstakar

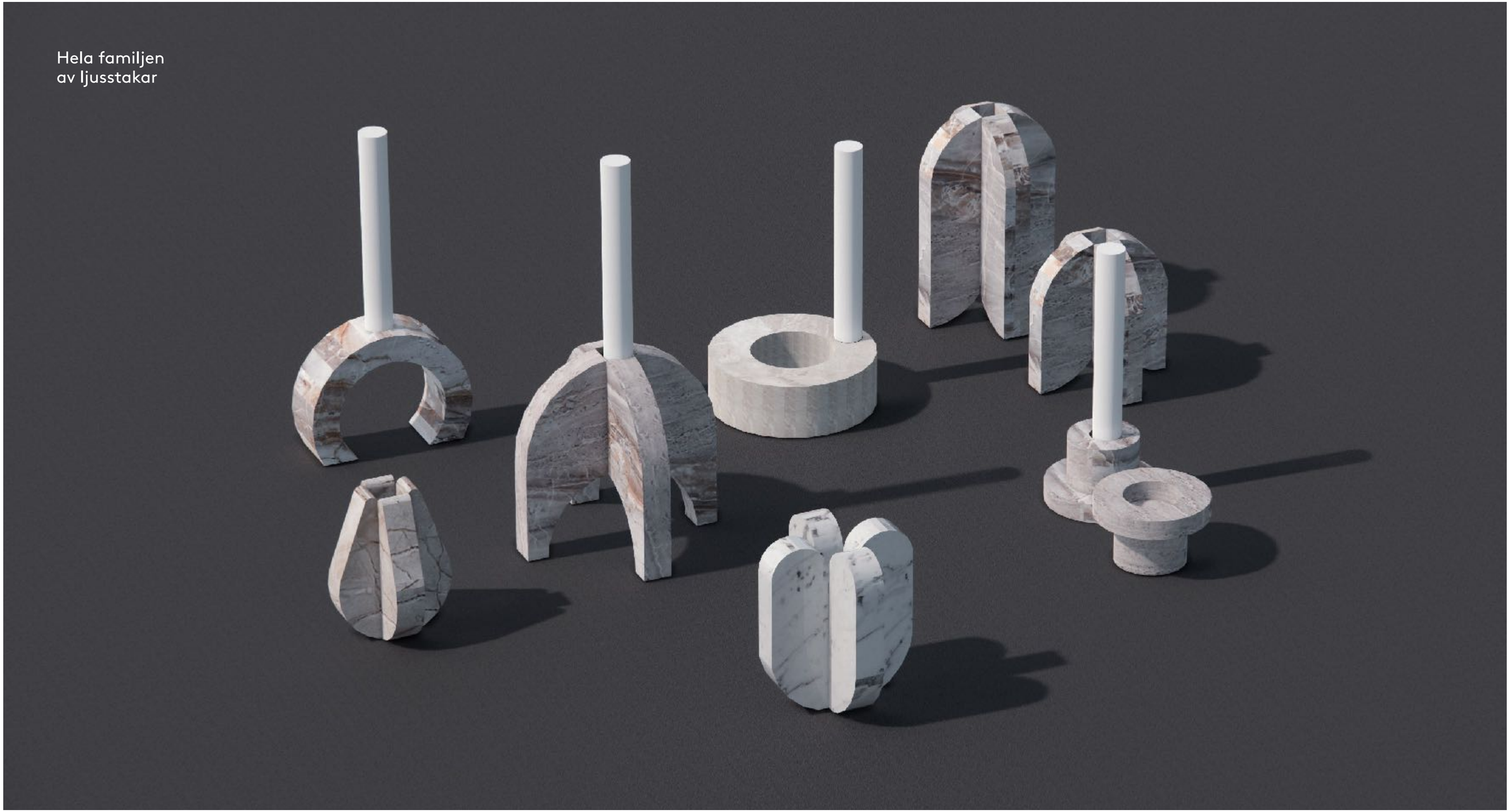

Brickor & fat

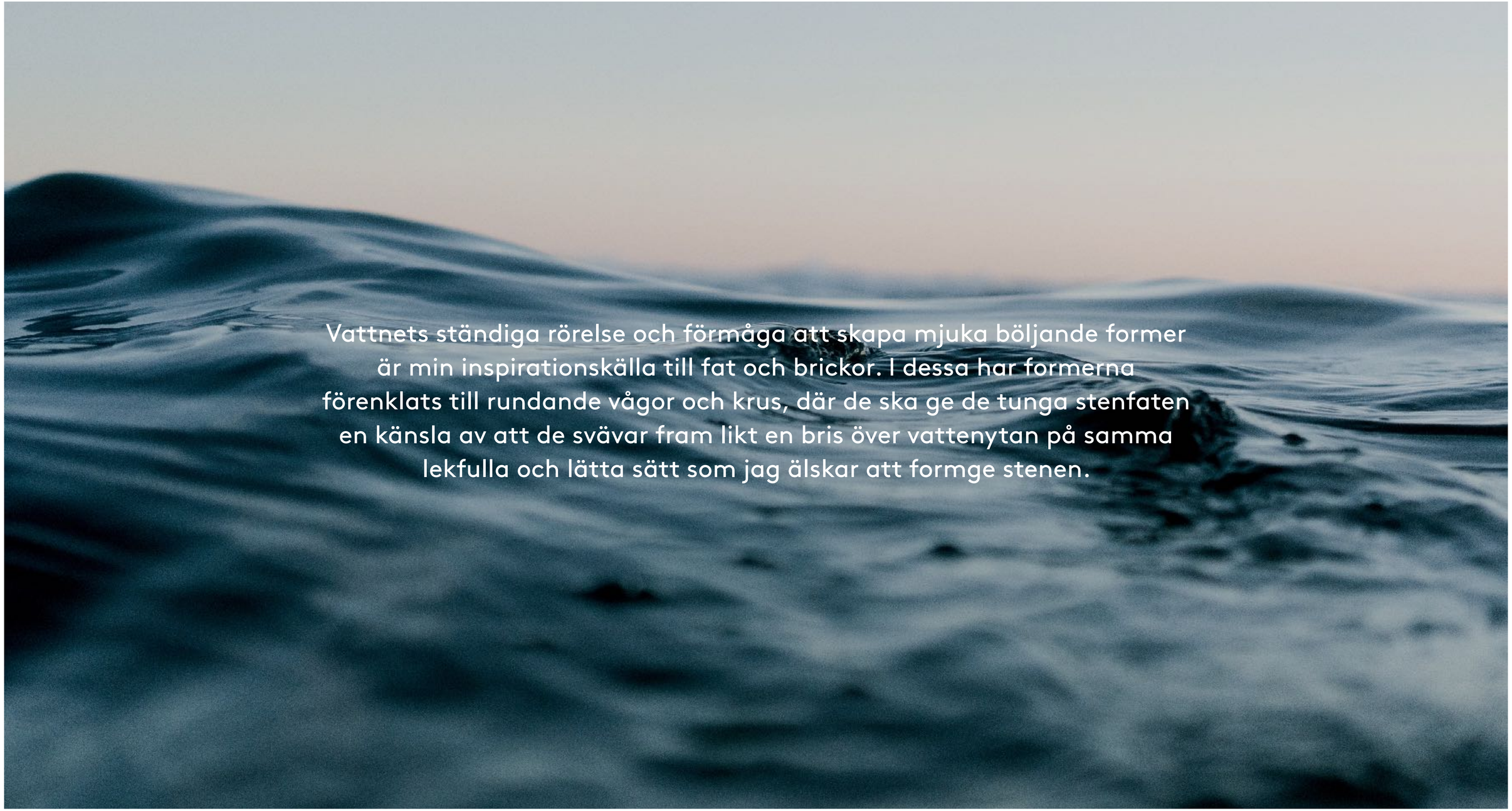

Vattnets ständiga rörelse och förmåga att skapa mjuka böljande former är min inspirationskälla till fat och brickor. I dessa har formerna förenklats till rundande vågor och krus, där de ska ge de tunga stenfaten en känsla av att de svävar fram likt en bris över vattenytan på samma lekfulla och lätta sätt som jag älskar att formge stenen.

VÅGOR

Beskrivning: En böljade bricka, som går att använda på flera olika sätt. Perfekt att skiva upp bröd på, men lika vackert som ett uppläggningsfat.

Vänder du på brickan, omvandlas vågorna till små ”fötter” som ger känslan av att brickan svävar.
Mått stor: 320 x 200 mm, höjd 20 mm
Mått stor: 200 x 140 mm, höjd 20 mm

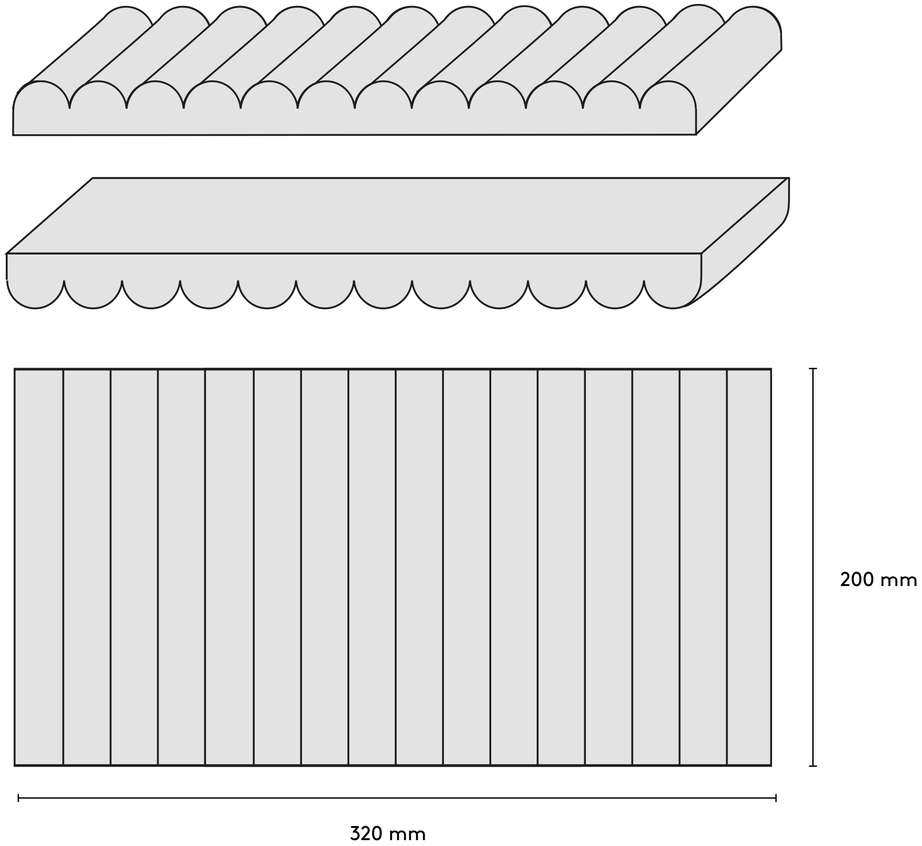

H30

Beskrivning: Ett kakfat med tre runda fötter. Fötterna består av runda lite högre cylindrar som fräses ur och sätts på kanten, dessa skapar en luftig känsla och faten kommer upp några centimeter från bordet. I fötterna borras hål för kronljus som gör att man kan vänta på fatet och använda det som en ljusstake med uppläggningsmöjligheter.

Mått: Diametern 250 mm på själva fatet och 60 mm breda fot-cylindrar. Höjd totalt 40 mm

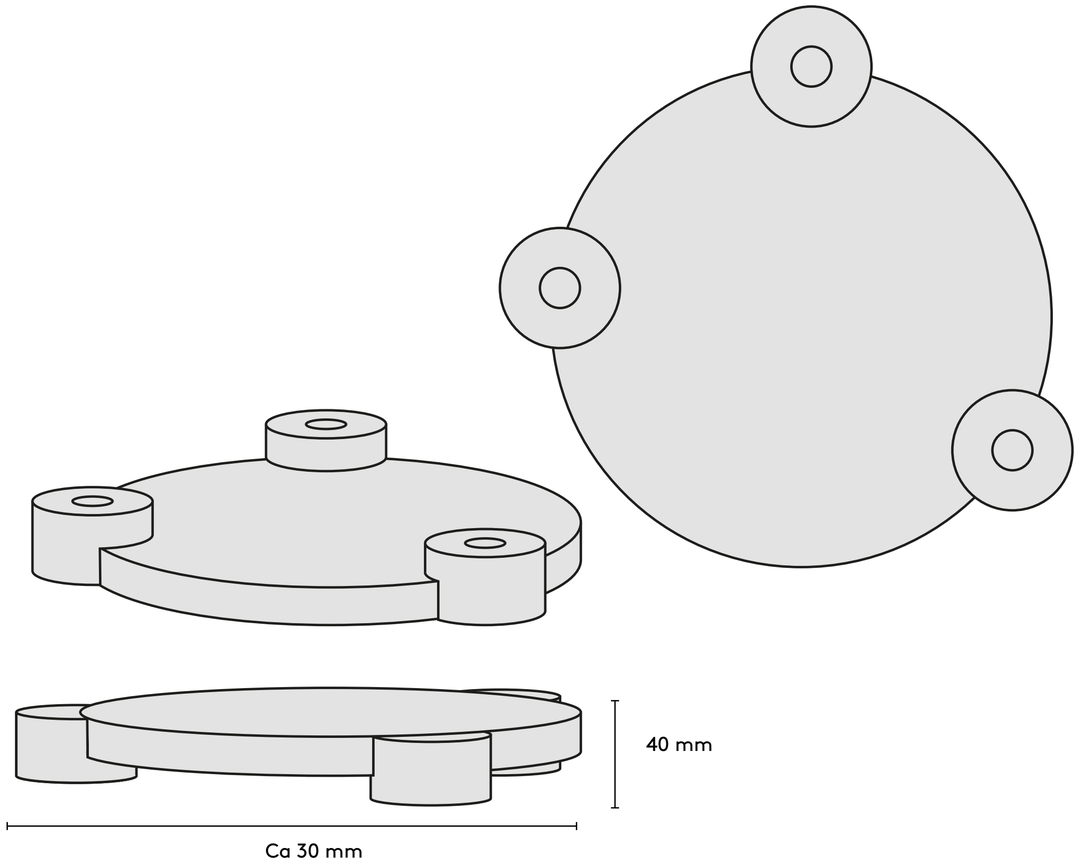

KRUS

Beskrivning: Ett klassiskt fat på fot som fått en speciell touch med hjälp av en räfflad/vågig kant.

Mått stor: Diameter 300 mm, höjd 40 mm
Mått liten: Diameter 200 mm, höjd 40 mm

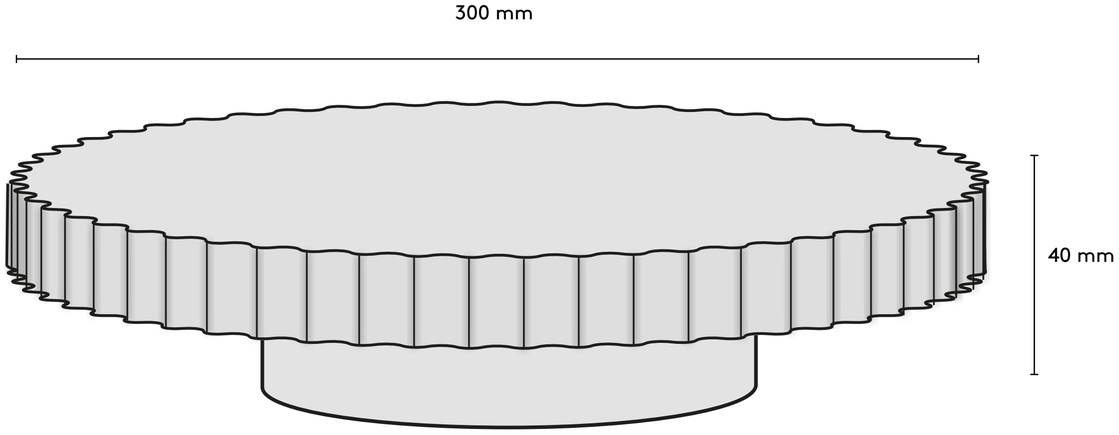

SJÖ

Beskrivning: Fat/bricka där ena sidan består av en djupare del/skål

Mått: ca 200 mm x 320 mm, höjd 20 mm

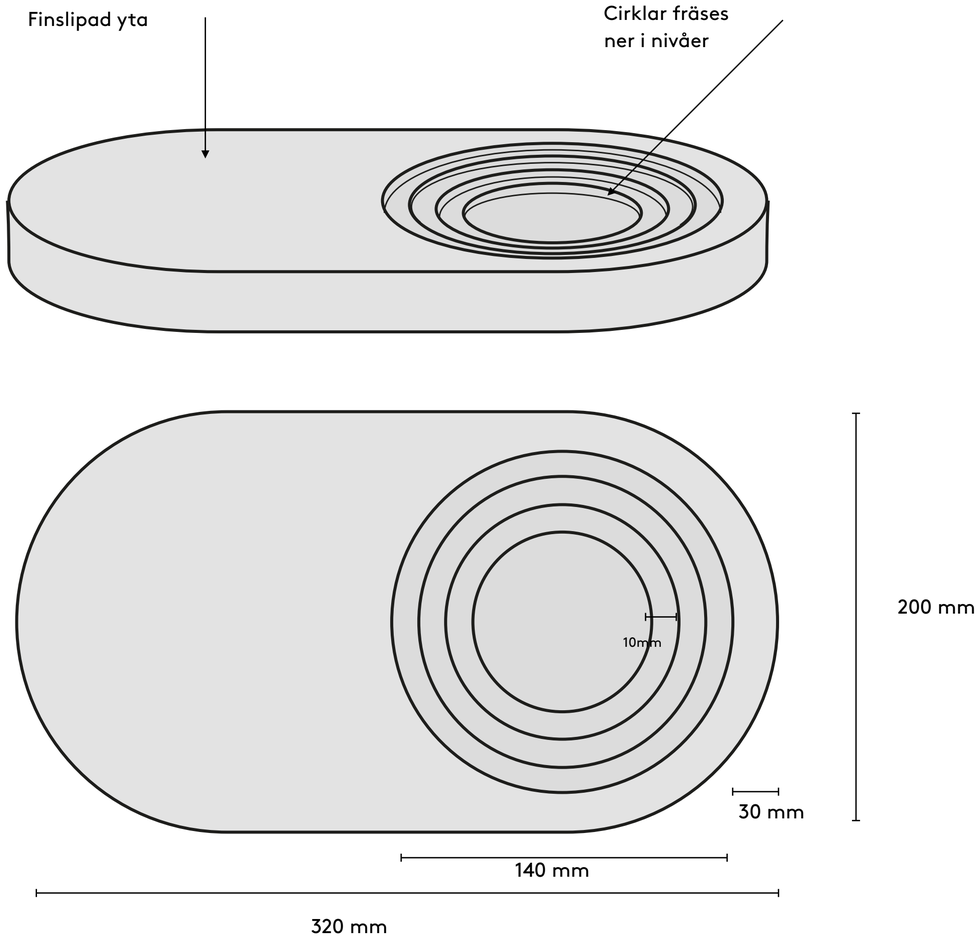

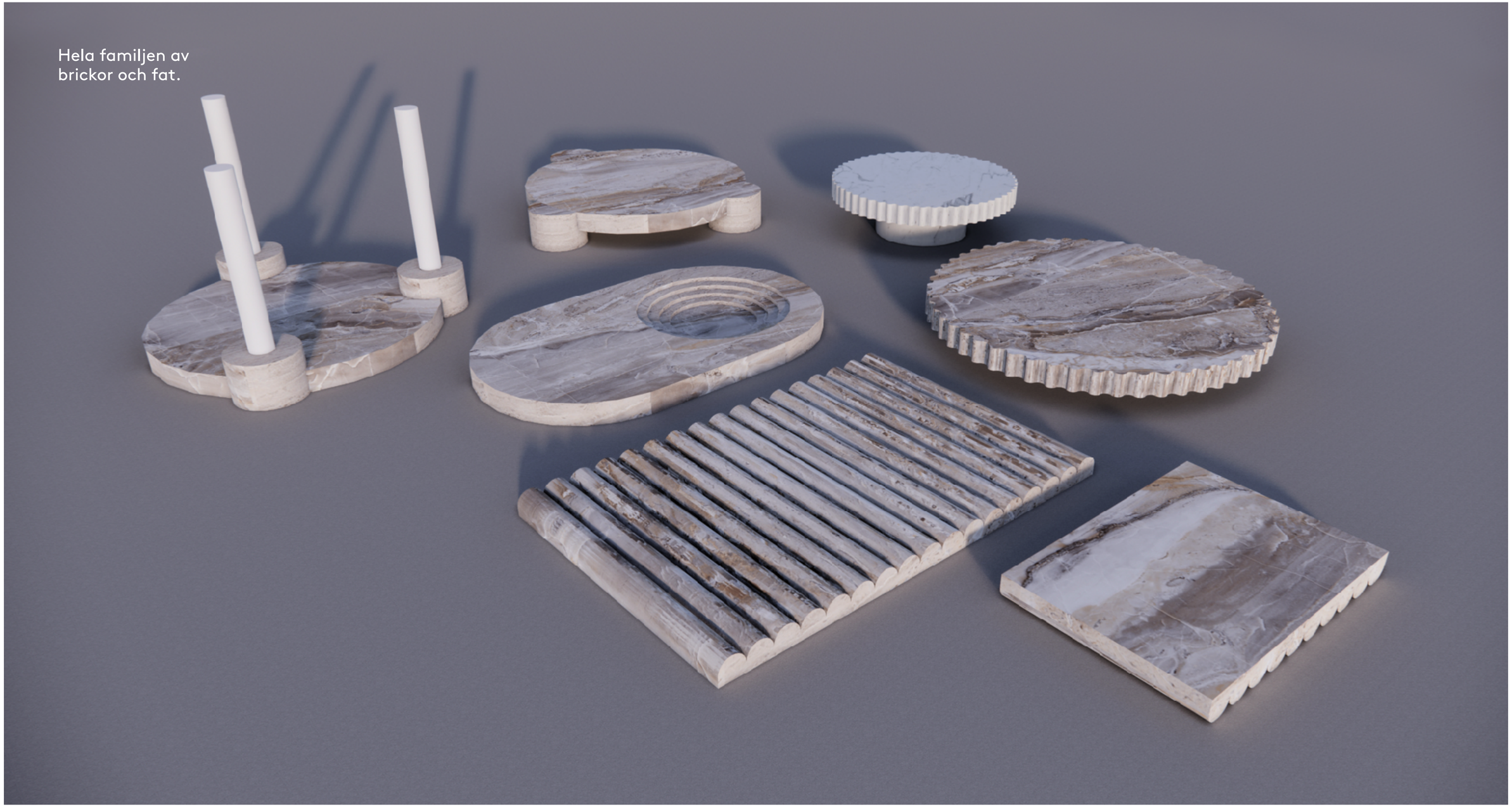
Hela familjen av
brickor och fat.

Förpackningar

En prisvärd brun kartong som andas natur och miljömedvetenhet. Med tryck i vitt för att skapa en exklusiv men naturlig känsla som harmoniserar med produkterna.

STOR LÅDA
brickor/fat

mått 360 x 340 x 60 mm

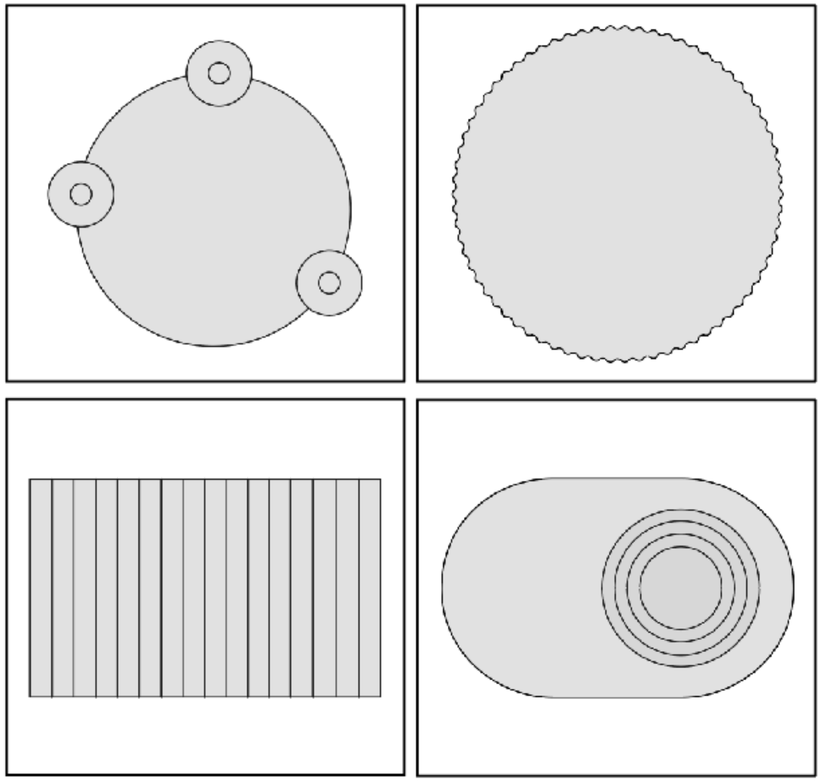

MELLAN LÅDA
stora/ kors ljusstakar

mått 300 x 200 x 40 mm

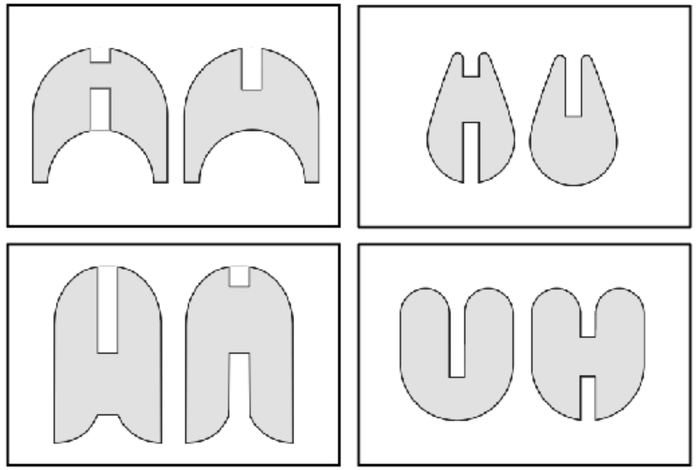

LITEN LÅDA
små ljusstakar

mått 160x160 x 80 mm

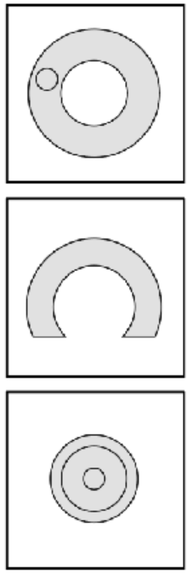

LITEN LÅDA

STOR LÅDA

MELLAN LÅDA

En folder som presenterar formgivaren samt produkter och tanken bakom ligger med i varje förpackning.
Format 14 x 14 cm.

CONCEPT®
LIVING

info@conceptliving.se
www.conceptliving.se